LINC15

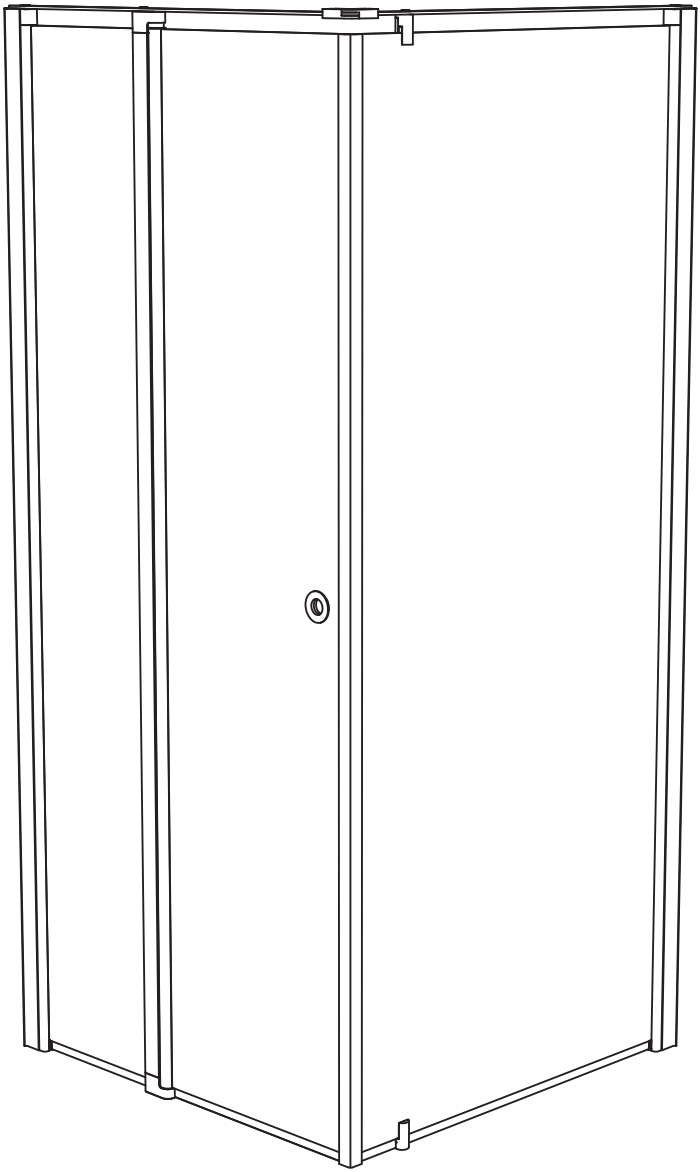

130624A

SANKA takaa tuotteen toimivuuden kun asennus tapahtuu ohjeiden mukaisesti.
SANKA garanterar produktens funktion då monteringsanvisningen följs.

sanka.fi

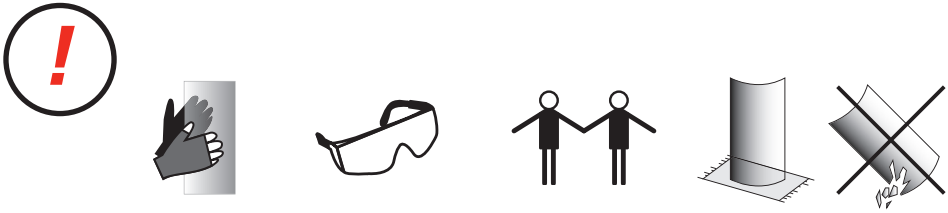

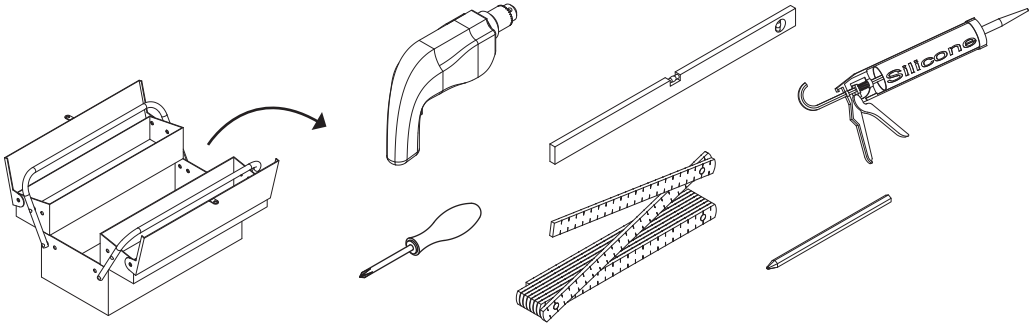

Tarvittaessa.
Vid behov.

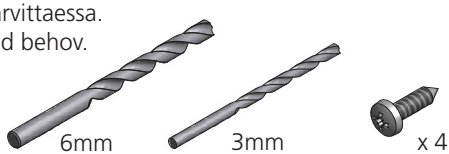

x 1

Vaihtoehto.
Alternativ.

x 1

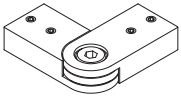

x 1

2.5 mm x 1

x 4

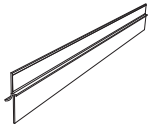

x 3

Puhdistusliina.
Rengöringsduk.

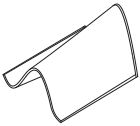

x 1

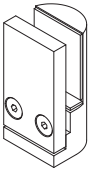

x 2

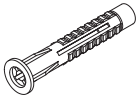

x 6

x 4

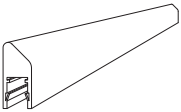

x 2

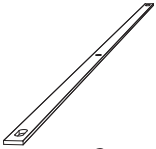

x 2

x 4

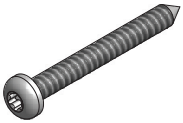

x 6

x 4

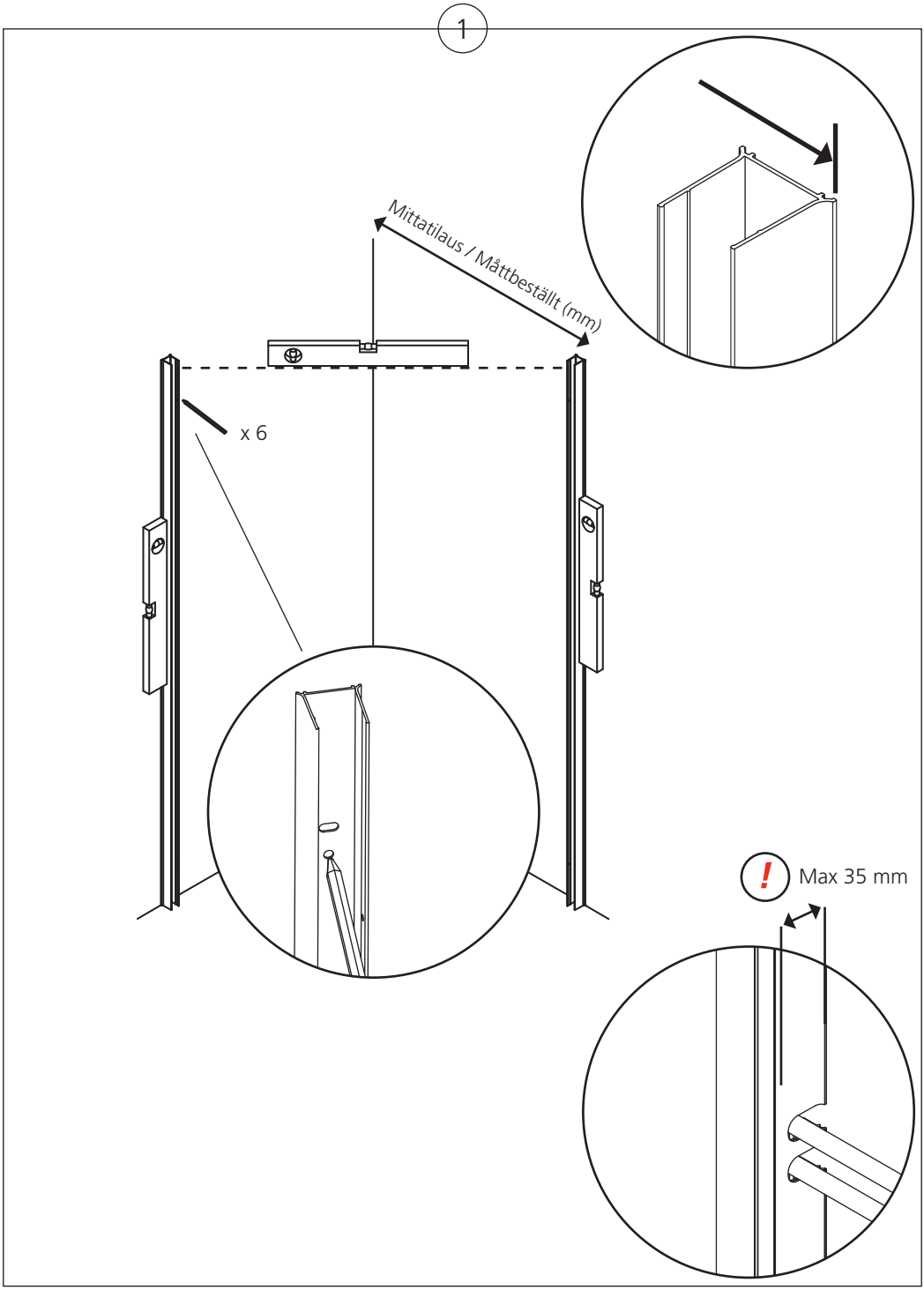
1
Mittatilaus / Måttbeställt (mm)
x 6
Max 35 mm

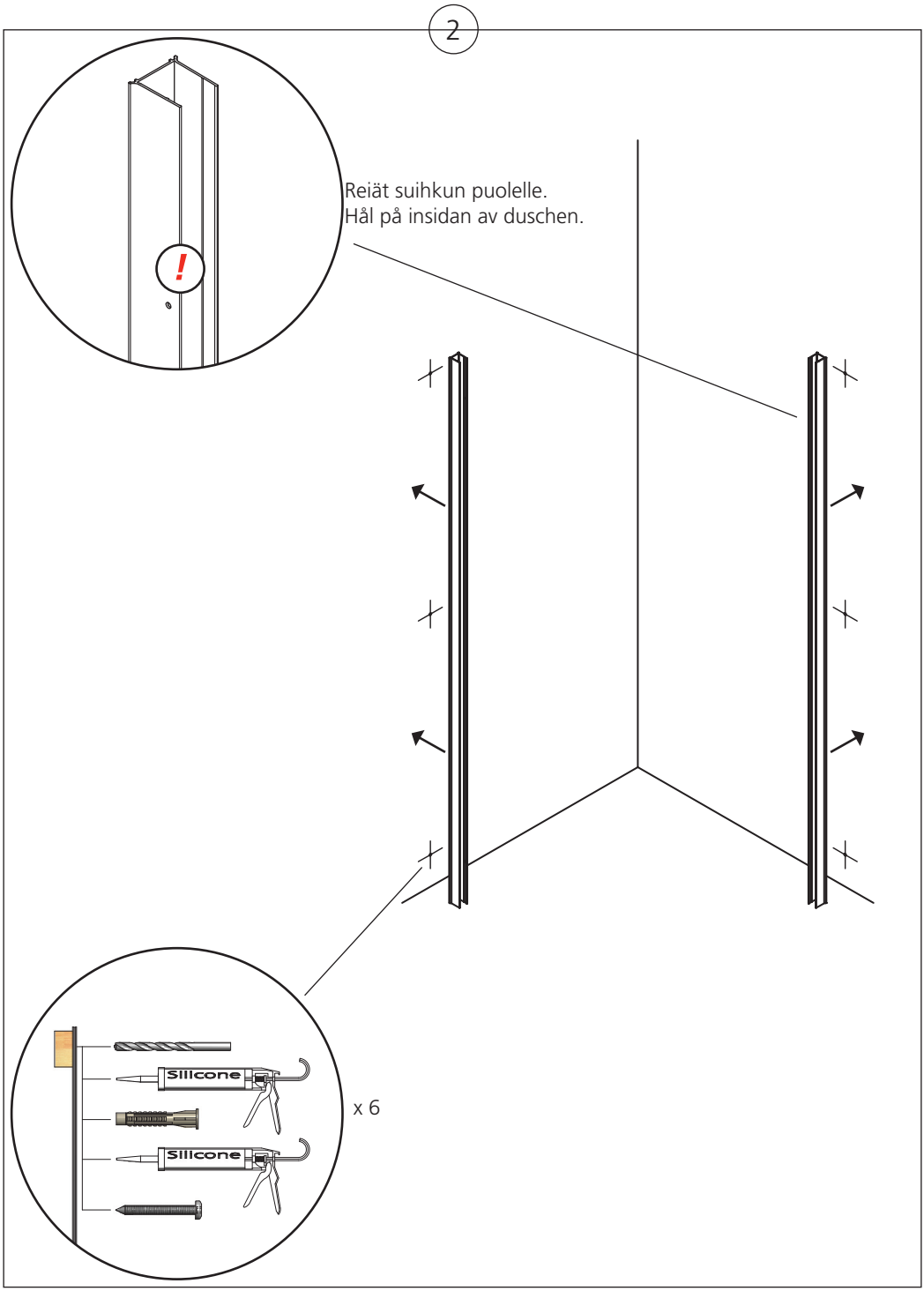
2
Reiät suihkun puolelle.
Hål på insidan av duschen.
Silicone
Silicone
x 6

3

Punainen tiiviste.
Röd packning.

Punainen tiiviste.
Röd packning.

Vaihtoehtoinen vedin.
Alternativt handtag.

PRINTED SIDE

4

Pyyhi puhtaaksi, kuivaa.
Torka rent torrt.

Poista liuska.
Avlägsna remsan.

Aseta.
Applicera.

Valmis. Odota 24h.
Färdig. Vänta 24h.

5

I.

II.

III.

IV.

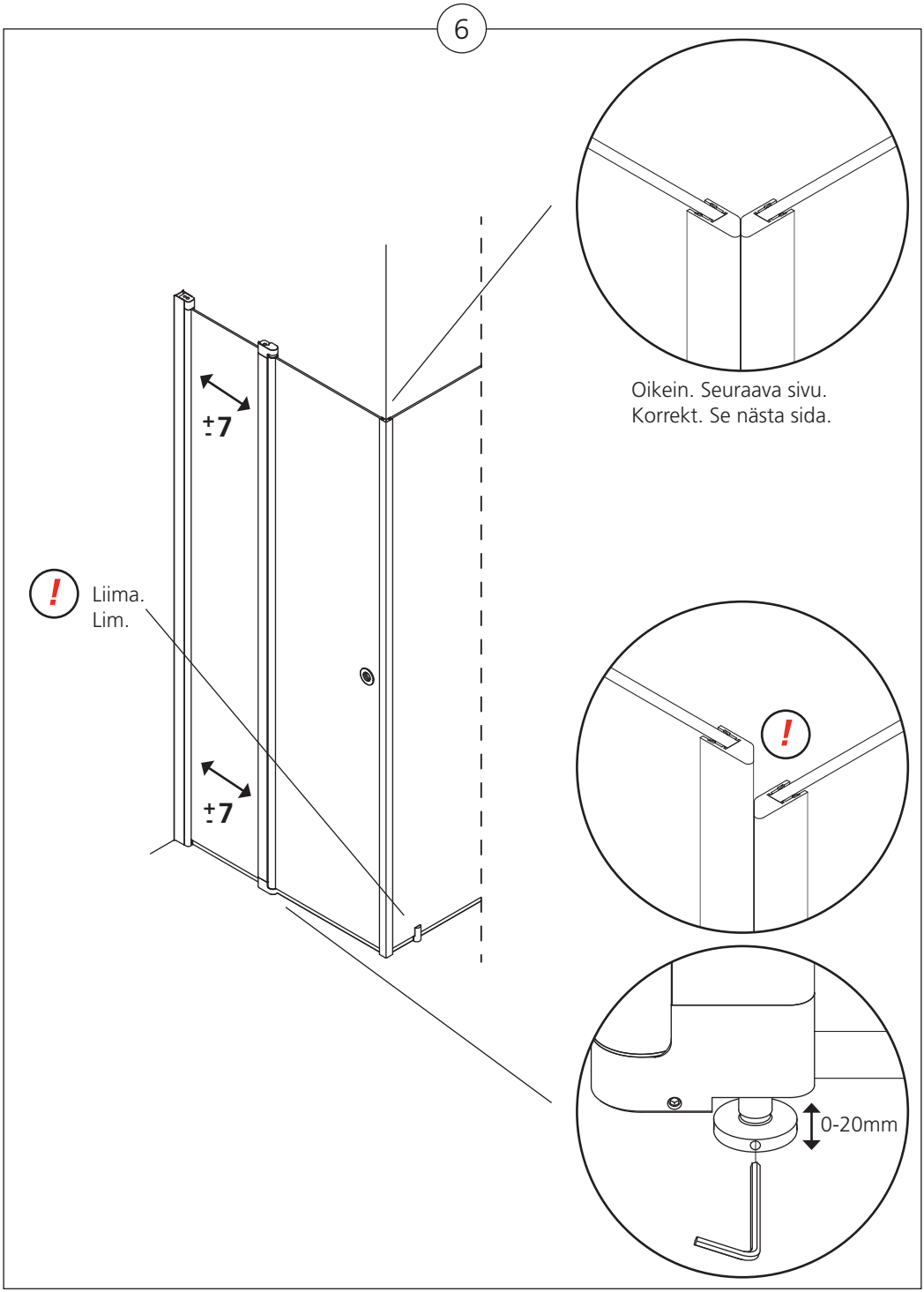
6
±7
±7
Liima.
Lim.
Oikein. Seuraava sivu.
Korrekt. Se nästa sida.
0-20mm

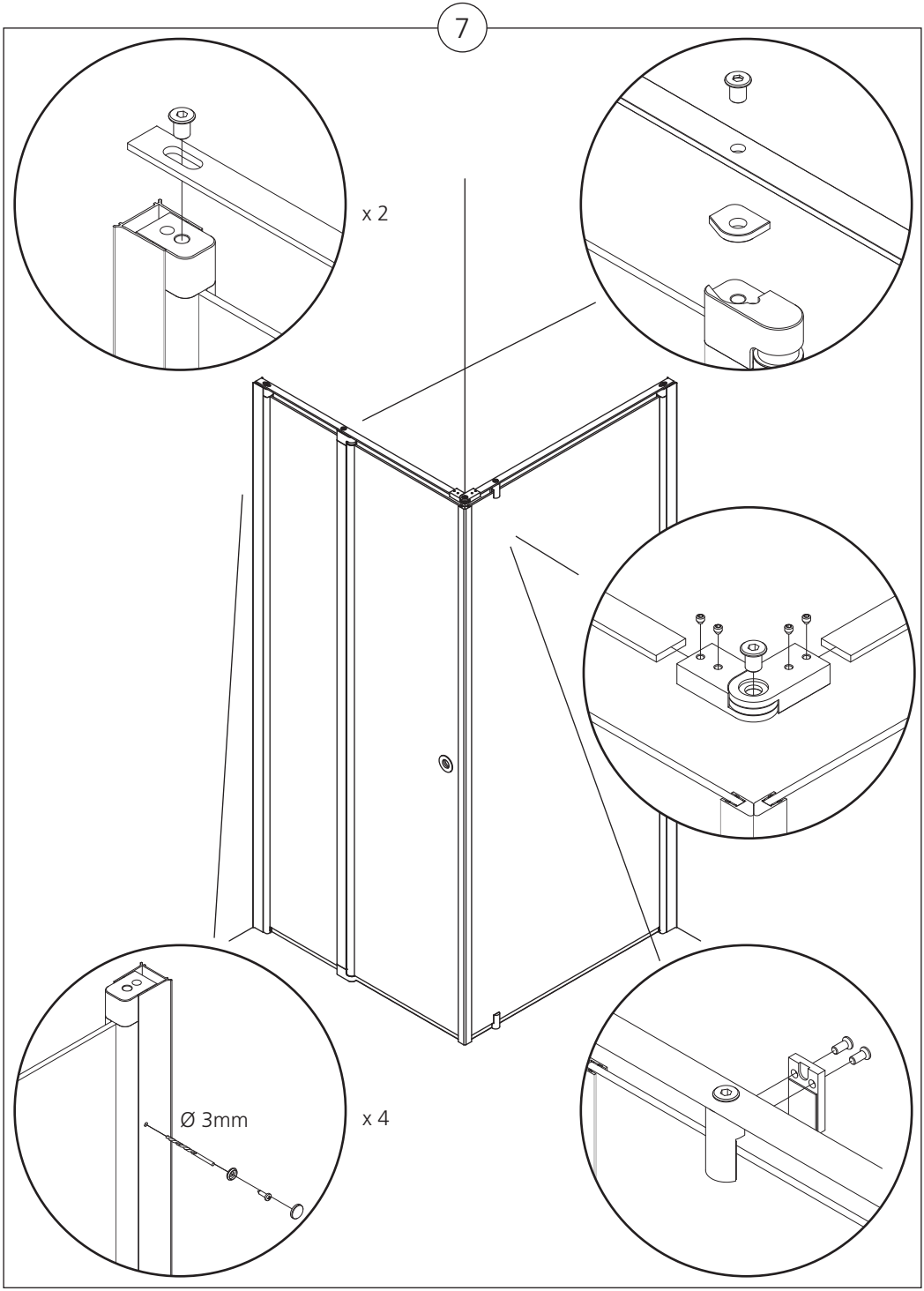
7
x 2
Ø 3mm
x 4

FI

Väärässä kulmassa oleva lasi ja nostotoiminnon säätö

Jos lasia ei ole asennettu suoraan kulmaan tai jos lasi ei pysy suljettuna kiinni, noudata seuraavaa ohjetta. Paikanna nostosaranan alareunassa oleva säätöruuvi. Kierrä sitä kuusiokoloavaimella varovasti vastapäivään. Säädä lasi haluttuun asentoon ja kiristä ruuvi uudelleen.

Hoito-ohjeet

Puhdista suihkuseinämä vedellä ja kumilastalla tai lasinpuhdistusaineella ja pehmeällä rievulla. Jos lika on pinttynyttä, puhdistukseen suositellaan etikkapohjaista puhdistusainetta. Ota huomioon, että hioma-ainetta ja puhdistustahnaa sisältävät sienet voivat naarmuttaa sekä lasia että kromattuja tai harjattuja osia ja profiileja.
Kierrätys

Näin kierrätät INR-suihkuseinämän

1. Käytä suojalaseja ja -käsineitä.
2. Irrota pyörötanko ja lasi nostosaranasta avaamalla kaksi lukkoruuvia ja irrottamalla alumiiniosat sekä ylhäältä että alhaalta.
3. Irrota kaikki muovi- ja alumiiniosat ja ruuvit pyörötangon päistä.
4. Irrota tiivistelista lasista.
5. Aseta sopiva suojus lasin alle.
6. Napauta yhtä kulmaa vasaralla niin, että lasi rikkoutuu. Huomaa! Käytä suojalaseja ja -hansikkaita.
7. Irrota loput lasijäämät pyörötangosta ruuvitaltalla.
8. Kokoa roskat erikseen ja kierrätä lasi, alumiini, ruuvit, muovilistat ja muoviosat alla olevan ohjeen mukaisesti.

- LASIJÄTE TOIMITETAAN LASINKIERRÄTYKSEEN
- ALUMIINI TOIMITETAAN METALLINKIERRÄTYKSEEN
- RUUVIT TOIMITETAAN METALLINKIERRÄTYKSEEN
- MUOVILISTAT TOIMITETAAN MUOVINKIERRÄTYKSEEN
- MUOVIOSAT TOIMITETAAN MUOVINKIERRÄTYKSEEN

GB

Non-perpendicular installation and adjusting the lift function

In the event of non-perpendicular installation or when the sheets of glass do not remain together when closing, proceed as follows. Locate the set screw at the bottom of the lifting hinge. Carefully screw anti-clockwise with an Allen key. Adjust the glass to the desired zero position and retighten the screw.

Care advice

Clean the shower wall with water and a squeegee or with window polish and a soft cloth. To combat ingrained dirt, you are recommended to use a vinegar-based detergent. Remember that sponges and abrasive paste cleaners can scratch both the glass as well as chrome or brushed components and profiles.

Recycling

To recycle your INR shower.
1. Put on protective goggles and gloves.
2. Separate the round bar with the glass from the hinge by undoing the two locking screws and removing the aluminium components top and bottom.
3. Remove all plastic and aluminium components and the screws from the ends of the round bar.
4. Separate the sealing strip from the glass.
5. Place some form of protection under the glass.
6. Strike one corner with a hammer to break the glass. Note: Wear protective goggles and gloves.
7. Scrape away the remaining glass from the round bar with a screwdriver.
8. Collect up and recycle the glass, aluminium, screws, plastic strips and plastic components in accordance with the following schedule.

- TAKE GLASS TO A GLASS RECYCLING FACILITY
- TAKE ALUMINIUM TO A METAL RECYCLING FACILITY
- TAKE SCREWS TO A METAL RECYCLING FACILITY
- TAKE PLASTIC STRIPS TO A PLASTIC RECYCLING FACILITY
- TAKE PLASTIC COMPONENTS TO A PLASTIC RECYCLING FACILITY

SANKA OY
Johtjantie 1, 07900 Loviisa, Finland
Tel +358(0)19 517 730 Fax +358(0)19 532 227
sale@sanka.fi www.sanka.fi

INR SVERIGE AB
Kosterögatan 15
SE-211 24 Malmö
13
EN 14428:2005+A1:2008